УТВЕРЖДАЮ
Главный инженер
ОАО «Медооборудование»
В.В.Маньчев
«_____» _____ 2008 г.

КАМЕРА
ПАРОВОЗДУШНОЙ-ПАРОФОРМАЛИНОВОЙ ДЕЗИНФЕКЦИИ

ВФЭ-2/1,4 «СЗМО»

Руководство по эксплуатации
ТС 326.00.000-01 РЭ

Г.Саранск

Информация получена с официального сайта Федеральной службы по надзору в сфере здравоохранения www.roszdravnadzor.ru

Регистрация МИ в Росздравнадзоре
www.nevacert.ru | info@nevacert.ru

В Н И М А Н И Е!!!

1. При первом включении дезкамеры ВФЭ-2/1,4 необходимо внимательно ознакомиться с руководством по эксплуатации (ЭПР3.035.821 РЭ) блока управления БУДК-02.
2. На штуцер кожуха вентилятора надеть резиновый шланг для слива конденсата в канализацию.
3. Давление подачи пара в камеру не должно превышать 0,2 МПа (2 кгс/см^2).
4. Максимально допустимое давление воды на входе не должно превышать 5,5 кгс/см^2.
5. При монтаже сливного трубопровода предусмотреть уклон для слива и исключить вероятность замерзания конденсата в зимнее время при эксплуатации камеры.

Информация получена с официального сайта Федеральной службы по надзору в сфере здравоохранения www.roszdravnadzor.ru

Регистрация МИ в Росздравнадзоре
www.nevacert.ru | info@nevacert.ru

1 НАЗНАЧЕНИЕ

1.1. Камера дезинфекционная ВФЭ-2/1,4 «СЗМО» (в дальнейшем дезкамера) предназначена для паровоздушной и пароформалиновой дезинфекции одежды, обуви, постельных принадлежностей и других объектов. Применяется в стационарных лечебных и лечебно-профилактических учреждениях, имеющих разделение на «чистую» и «грязную» зоны обслуживания.

1.2. Условия эксплуатации дезкамеры – УХЛ 4.2 по ГОСТ 15150 в пределах температуры от +10 до +35°С и относительной влажности 80% при температуре +25°С.

Класс в зависимости от потенциального риска применяется – 2а по ГОСТ Р 51609. В зависимости от воспринимаемых механических воздействий дезинфекционная камера относится к группе 1 по ГОСТ Р 50444.

2 ТЕХНИЧЕСКИЕ ДАННЫЕ

2.1 Габаритные размеры дезкамеры, мм:

Параметры	
Длина	1900+/-10
Ширина	1674+/-8
Высота	2500+/-10

2.2 Внутренние размеры дезкамеры, мм:

Параметры	
Длина	1500+/-8
Ширина	950+/-3
Высота	1600+/-8

2.3 Рабочий объем дезкамеры, $м^3$ – 2,3.

2.4.Площадь пола дезкамеры, $мм^2$ – 1,4

2.5.Масса дезкамеры, кг, не более – 800.

2.6. Рабочая температура внутри дезкамеры – от 40 до 98°С с предельным отклонением в контрольной точке +/-2°С

2.7. Дезкамера работает от сети трехфазного переменного тока с номинальным напряжением 380 В +/-10% и частотой 50 Гц.

2.8. Номинальная потребляемая мощность – не более 20 кВт.

Перв. примен. | Справ. № | Подпись и дата | Инв. № дубл. | Взам. инв. № | Подпись и дата | Инв. № подл.

Информация получена с официального сайта Федеральной службы по надзору в сфере здравоохранения www.roszdravnadzor.ru

Регистрация МИ в Росздравнадзоре
www.nevacert.ru | info@nevacert.ru

2.9. Электробезопасность дезкамеры соответствует требованиям ГОСТ 12.2.025, класс защиты 1, тип Н с заземленной сетью.

2.10. Срок службы – 6 лет.

За предельное состояние принимают такое, при котором дальнейшее использование дезкамеры недопустимо по условиям безопасности или нецелесообразно по условиям экономичности.

3 КОМПЛЕКТНОСТЬ

3.1 Комплект поставки соответствует указанному в таблице 1

Таблица 1

Наименование	Обозначение документа	Кол. шт.
1.Дезкамера (в сборе)	тС 326.00.000	1
Запасные части и принадлежности		
2. ТЭН – 2,0 кВт	ТС 333.00.000	3
3. Уплотнитель резиновый двери камеры	Ц 6597.01.109	2
4. Вешалка	Ц 6597.03.070	10
5. Вешалка	Ц 6597.03.070-01	10
6.Термометр СП-2У №4Н4 110/1+200°	ТУ 25-2021.010-89	1
7. Ключ	Для дверных замков	2 компл.
8. Лампа А 24-1		1
9. Вставка плавкая ВПБ-6-21-1		2
10. Прокладка	Ц 6781.05.063 -01	8 8
11. Прокладка	Ц 1971.00.102	1
12. Светосигнальная арматура ЭСА-12		1
Эксплуатационная документация		
13. Паспорт	тС 326.00.000-01 ПС	1
14. Паспорт и руководство по эксплуатации БУДК-02	ЭПР3.035.821 РЭ	1
15.Паспорт термопреобразователя ТСМ012-000.11.1.В3	ГОСТ 6651-94	1
16. Паспорт эл. парогенератора	тС 326.02.510-01 ПС	1

Информация получена с официального сайта федеральной службы по надзору в сфере здравоохранения www.roszdravnadzor.ru

Регистрация МИ в Росздравнадзоре
www.nevacert.ru | info@nevacert.ru

4 УСТРОЙСТВО ДЕЗКАМЕРЫ

4.1. Дезкамера представляет собой блочную конструкцию (рис.3), состоящую из двух блоков – блока камеры 39 и блока управления 23.

4.2. Блок камеры (рис.1 и рис.2) состоит из рабочей камеры 29, дверей 27 и 33, тележки 28, системы вентиляции и трубопроводов.

Рабочая камера 29 представляет собой сварную конструкцию прямоугольной формы, имеющую ребра жесткости. Наружная поверхность рабочей камеры покрыта теплоизоляционным материалом.

Внутри рабочей камеры, в верхней части, расположен зонт 30, предотвращающий попадание конденсата на дезинфицирующий материал и тележка 28, на которой смонтированы две направляющие для размещения в них вешалок для одежды и матрацев. Вдоль боковых стенок тележки расположены опоры для полок для размещения обуви.

В нижней части рабочей камеры проложены два замкнутых перфорированных паропровода 26.

Для стока конденсата в полу рабочей камеры имеются сливные патрубки.

Проемы рабочей камеры со стороны «грязной» и «чистой» зон герметизируются двумя дверьми 27 и 33 распашного типа. Между облицовкой дверей расположена теплоизоляция. Каждая дверь навешана на двух петлях и запирается четырьмя винтовыми зажимами 32. В верхней части двери «чистой» зоны расположен термометр 1.

Для создания герметичного соединения двери с рабочей камерой по периметру торцевой части камеры проложена резиновая прокладка 34.

Рабочая камера имеет вентиляционную систему, которая состоит из приточного отверстия, закрываемого крышкой с ручкой 25, расположенного в нижней части камеры и вентилятора 31 с клапаном 40 – в верхней части камеры. Вытяжной клапан для управления снабжен ручкой 35.

4.3.Блок управления устанавливается рядом с блоком камеры в «чистой» зоне. Блок предназначен для управления и контроля процессами дезинфекции и дезинсекции в рабочей камере.

Блок управления состоит из следующих основных частей:

- пульта управления 6;
- панели контроля 13;
- воронки испарителя 17;
- каркаса 24;
- парогенератора 8;
- трубопроводов и трубопроводной арматуры.

Пульт управления расположен в верхней части блока управления и представляет собой сборную конструкцию, в которой размещены элементы электроавтоматики.

Информация получена с официального сайта Федеральной службы по надзору в сфере здравоохранения www.roszdravnadzor.ru

Регистрация МИ в Росздравнадзоре
www.nevacert.ru | info@nevacert.ru

На лицевой панели пульта 6 расположены:

- кнопки «Пуск» 7 и «Стоп» 11 для включения режимов дезинфекции и дезинсекции;
- блок управления БУДК-02 (рис. 6) для автоматического регулирования параметров температуры и времени 9;
- автоматический выключатель 14;
- световая индикация «Сеть» 2, «Включено» 50, «Вентилятор» 10, «Ручное управление» 51, «Залив» 3, «Нагрев» 5, «Пар в камеру» 4, «Переключатель» 15;
- кнопки управления и настройки:

«Параметр» 52, «∇» (уменьшение) 53, «^» (увеличение) 54.

Кнопка «Параметр» предназначена для выбора установки значений параметров:

- температуры в дезкамере;
- температуры парогенератора;
- время дезинфекции;
- время продувки.

Кнопки «∇»,«^» предназначены для значений выбранного параметра.

При нажатии кнопки «Пуск» начинает выполняться цикл дезинфекции.

При нажатии кнопки «Стоп» происходит остановка цикла дезинфекции.

БУДК –02 в своем составе содержит два трехразрядных индикатора, на которых в процессе работы отображаются цифровые и буквенные символы.

Цифрами обозначаются:

а) значение температуры в дезкамере (правый индикатор);
б) значение температуры в парогенераторе (правый индикатор);
в) значение времени до завершения дезинфекционной выдержки (левый индикатор);
г) код ошибки (правый индикатор).

Буквенными символами на левом трехразрядном индикаторе обозначаются:

а) НОР – норма;
б) ЗАП – происходит залив воды в парогенератор;
в) НАГ – нагрев воды в парогенераторе;
г) ПАР – этап подачи пара в дезкамеру;
д) ЗАВ – цикл дезинфекции завершен;
е) АВР – авария;
ж) dЕЗ – температура в дезкамере;
з) ПРГ – температура в парогенераторе;
и) ВР.d – время дезинфекции;
к) ВР.П – время продувки.

Основные этапы управления дублируются звуковым сигналом.

На панели контроля 13 расположены три манометра 16 для контроля давления в парогенераторе 8 и в сети водоснабжения парогенератора.

На передней панели 22 расположены элементы ручного управления:

- вентиль «Пар в камеру» 19 (автоматически);
- вентиль «Пар в камеру» 18;
- кран «Заливка в испаритель» 20,

Информация получена с официального сайта Федеральной службы по надзору в сфере здравоохранения www.roszdravnadzor.ru

Регистрация МИ в Росздравнадзоре
www.nevacert.ru | info@nevacert.ru

а также воронка для залива формалина и аммиака 17.

Парогенератор 8 – сосуд цилиндрической формы, работающий под давлением до 2,5 кгс/см^2.

В торцевой его части находятся 12 электронагревательных элементов мощностью 2,0 кВт каждый. Для визуального контроля уровня воды имеются водоуказательное стекло 12.

Парогенератор заполняется водой из водопровода, уровень воды в нем автоматически поддерживается датчиками. Безопасность парогенератора от превышения давления выше допустимого обеспечена наличием предохранительного клапана 41. Слив воды из парогенератора осуществляется при помощи вентиля.

Каркас 24 служит для размещения в нем элементов блока управления и представляет собой сварную конструкцию из прямоугольных труб, облицованную наружными панелями.

Трубопроводы и трубопроводная арматура смонтированы при помощи фитинговых соединений.

Схема гидравлических соединений трубопроводов и направление движения рабочей среды приведены на рис. 4.

4.4. <u>Принцип работы</u> (рис. 5)

4.4.1 Включить питание, блок выполнит процедуру самотестирования. На индикаторах блока индицируется:

- на правом температура в камере;
- на левом - НОР (норма).

4.4.2 Нажимая кратковременную кнопку «Параметр», выбирают заданный параметр для установки его значения. Значками «∇»,«^» устанавливают требуемые значения параметра. На этом этапе на индикаторах отображаются:

- на левом – символами отображаются названия параметров (dЕЗ – температура в дезкамере, ПРГ – температура парогенератора, ВР.d – время дезинфекции, ВР.П – время продувки);
- на правом – его значения.

4.4.3 После установки заданных значений температуры и времени нажимают кнопку «Пуск». При этом происходит залив воды в парогенератор. На индикаторах на этом этапе отражаются:

- на правом – температура в парогенераторе;
- на левом – этап ЗАП – заполнения водой парогенератора.

Как только уровень воды достигнет верхнего электрода датчика уровня включаются ТЭНы, происходит нагрев воды в парогенераторе. Этот этап работы на индикаторах отражается:

- на правом – температура в парогенераторе;
- на левом – символ НАГ – нагрев.

При достижении температуры в парогенераторе заданного значения включается клапан «Пар в камеру», на индикаторах на этом этапе отражается:

- на правом – температура в камере;
- на левом индицируется этап подачи пара – ПАР.

Информация получена с официального сайта Федеральной службы по надзору в сфере здравоохранения www.roszdravnadzor.ru

Регистрация МИ в Росздравнадзоре
www.nevacert.ru | info@nevacert.ru

При достижении температуры в камере заданного значения начинается отсчет времени процесса дезинфекции. На индикаторах:

- на правом – температура в камере;
- на левом – время оставшееся до окончания процесса дезинфекции.

Как только по времени процесс будет завершен, на правом индикаторе индицируется температура в камере, на левом – этап завершения процесса – символ «ЗАВ». В течение 10 секунд звучит звуковой сигнал. Процесс дезинфекции завершен. Звуковой сигнал можно отключить, нажимая кнопку «Стоп».

4.4.4 Для работы только в режиме «Таймер» необходимо с помощью кнопки «Параметр» выставить на левом индикаторе символы «ВР.П» и установить нажатием кнопок «∇»,«^» требуемое время продувки. Нажать кнопку «Пуск». Все клапаны закрыты, работает таймер и звуковой сигнал по завершению времени продувки.

4.4.5 Кроме автоматического режима работы блок позволяет управлять работой камеры в ручном режиме. Для этого служат четыре тумблера: «РУЧН АВТ», «ПАР», «ЗАЛИВ», «НАГРЕВ».

4.4.6 Блок производит самотестирование перед началом и в процессе работы. На индикаторах при аварии отображаются:

- на левом – символы «АВР»;
- на правом – «Е01 – Е07».

Расшифровка символов аварии:

Е01 – аварийный уровень воды в парогенераторе;
Е02 – неисправен датчик температуры парогенератора;
Е03 – неисправен датчик температуры дезинфекционной камеры;
Е04 – нет нагрева в парогенераторе;
Е05 – нет терморегуляции в дезинфекционной камере;
Е06 – неисправен один из электромагнитных клапанов либо магнитный пускатель включения ТЭНов;
Е07 – нет набора воды в парогенератор.

Сигнал аварии дублируется звуковым сигналом.

5 УКАЗАНИЕ МЕР БЕЗОПАСНОСТИ

5.1.Эксплуатация дезкамеры должна производиться в соответствии с «Правилами технической эксплуатации электроустановок потребителем», утвержденным Госэнергонадзором и «Инструкцией по дезинфекции и дезинсекции одежды, постельных принадлежностей, обуви и других объектов в паровоздушных, паровых и комбинированных дезинфекционных камерах», утвержденных Главным Государственным санитарным врачом СССР 29 августа 1977 г.

5.2.Все работы на дезкамере должны производиться при наличии диэлектрического резинового коврика, расположенного перед блоком управления.

5.3.Прежде, чем подсоединить дезкамеру к источнику электропитания, заземлите ее согласно ПУЭ.

Информация получена с официального сайта Федеральной службы по надзору в сфере здравоохранения www.roszdravnadzor.ru

Регистрация МИ в Росздравнадзоре
www.nevacert.ru | info@nevacert.ru

5.4. **ЗАПРЕЩАЕТСЯ:**

5.4.1 Работать на дезкамере без заземления.

5.4.2 Эксплуатировать дезкамеру при неисправных манометрах.

5.4.3 Эксплуатировать дезкамеру при неиправном и не отрегулированном предохранительном клапане парогенератора.

5.4.4 Работать на дезкамере при отсутствии воды в парогенераторе.

5.4.5 Работать при давлении пара в парогенераторе выше 2,5 кгс/см^2.

5.4.6 Проводить дезинфекцию вещей с закрытым канализационным трапом в полу дезкамеры.

5.4.7 Поднимать температуру в дезкамере свыше +98°С.

5.4.8 Допускать к обслуживанию дезкамеры лиц, не прошедших специальное обучение согласно настоящего ПАСПОРТА, а также документам, указанным в п.5.1.

5.4.9 Оставлять дезкамеру без присмотра в рабочем состоянии.

5.4.10 Производить ремонт дезкамеры в процессе ее работы.

5.4.11 Производить ремонт электрической части дезкамеры, находящейся под напряжением.

5.4.12 Открывать двери дезкамеры при ее работе.

6 ПОДГОТОВКА ДЕЗКАМЕРЫ К РАБОТЕ

6.1.После транспортирования дезкамеры в условиях отрицательных температур необходимо выдержать ее перед распаковкой в нормальных температурных условиях не менее 4 часов.

6.2.Распакуйте и расконсервируйте дезкамеру путем протирания ветошью смазанных частей.

6.3.Осмотрите дезкамеру и определите ее состояние после транспортирования.

6.4.Установите дезкамеру таким образом, чтобы приборы управления и наблюдения находились в «чистой» зоне.

6.5.Соедините патрубки 36.37, 38 дезкамеры с канализацией (рис. 3)

6.6.Соедините фланец вентилятора 31 с вытяжной вентиляцией и патрубок 43 вентилятора с канализацией (рис. 1)

6.7 Соедините патрубок 42 блока парогенератора с водопроводом (рис. 3).

6.8.Подсоедините дезкамеру к электросети с помощью кабеля с сечением жил не менее 10 мм^2.

6.9 Заземлите дезкамеру не изолированным проводом с сечением не менее 6 мм^2.

6.10 Поставьте стрелки электроконтактного манометра парогенератора в положение, указывающее пределы автоматического поддержания давления – нижнюю стрелку на давление 2 кгс/см^2, а верхнюю – на 2,4 кгс/см^2

6.11 Проверьте исправность всех электрических соединений схемы электрической.

6.12 Установка и регулировка приборов на пульте управления производится в соответствии с прилагаемыми паспортами этих приборов.

Информация получена с официального сайта Территориальной службы по надзору в сфере здравоохранения www.rozzdravnadzor.ru

Регистрация МИ в Росздравнадзоре
www.nevacert.ru | info@nevacert.ru

7. ПОРЯДОК РАБОТЫ

7.1.Общие положения

7.1.1.В дезкамере производят дезинфекцию объектов по паровоздушному и пароформалиновому методам.

7.1.2.**По пароформалиновому методу** обеззараживают вещи, портящиеся при температуре выше +57-59°С: кожаные, меховые, резиновые, обувь и т.д.

По паровоздушному методу обеззараживают вещи, не портящиеся при температуре выше +60°С: хлопчатобумажные, клеенчатые, шелковые, цветные вещи из бархата, из шелка натурального и синтетического типа капрон, а также одеяла, подушки, матрацы.

7.1.3.Нательное и постельное белье, особенно загрязненное выделениями больных (моча, испражнения, гной, кровь и т.д.) не рекомендуется обеззараживать в дезкамере – его следует обеззараживать в бучильниках или дезинфицирующих растворах.

7.1.4.Вещи загружаются в дезкамеру в развеску на специальных вешалках.

7.1.5.Регулирование температуры и время дезинфекционной выдержки в дезкамере осуществляется при помощи блока управления БУДК-02.

7.1.6 Подача воды в парогенератор и получение пара с максимальным давлением происходит в автоматическом режиме.

7.1.7 Прогрев дезкамеры осуществляется автоматически. Предварительно дезкамеру настраивают на определенный режим дезинфекции (от 70 до 98°С) блоком управления БУДК-02 путем установки заданной температуры прогрева и времени выдержки 10 мин.

7.1.8 Открыть вентиль водопроводной воды.

7.1.9 Закрыть двери рабочей дезкамеры.

7.1.10 Включить автоматический выключатель 14, загорится светодиод «Сеть».

7.1.11 Включить парогенератор.

7.1.12 При достижении максимального давления пара (2,2 – 2,5 кгс/см^2) – контроль по манометру 16, включить кнопку «Пуск» зоны «Камера». Начнется прогрев дезкамеры.

7.1.13 При достижении температуры в дезкамере заданной величины и по истечении заданного времени загорается символ «ЗАВ» на БУДК-02, после чего нажать кнопку «Стоп» 11.

7.1.14 Проверить дезкамеру в течение 5-10 мин., открыв крышку 25 приточного отверстия и рукоятку 35 вентиляционного клапана и включить вентилятор.

7.2.**Дезинфекция по пароформалиновому методу** кожано-меховых вещей, зараженных:

- вегетативными формами микробов;
- микробактериями туберкулеза;
- споровыми формами микробов;

Информация получена с официального сайта Федеральной службы по надзору в сфере здравоохранения www.roszdravnadzor.ru

Регистрация МИ в Росздравнадзоре
www.nevacert.ru | info@nevacert.ru

- дерматофита;
- возбудителем лихорадки «КУ».

7.2.1 На блоке управления БУДК-02 установить температуру 60° С и время выдержки 20 мин.

7.2.2 Прогреть пустую дезкамеру, выполнив операции пп. 7.1.7 – 7.1.14.

7.2.3 Загрузит дезкамеру вещами, развешивая их на вешалках или размещая на полках тележки 28.

7.2.4 Закрыть дверь, открыть кран 20 «Заливка формалина» и через воронку 17 залить формалин в испаритель. Кран 20 закрыть.

Нормы загрузки вещей и дозировка формалина в зависимости от характера инфекции приведены в таблице 2.

7.2.5 На блоке управления БУДК-02 установить температуру и время выдержки (экспозицию) по таблице 2 в зависимости от необходимой обработки.

7.2.6 Далее провести дезинфекцию, выполнив операции по пп. 7.1.11-7.1.13.

7.2.7 Залить в воронку аммиак в половинном количестве от израсходованного формалина, открыв кран 20. После заливки кран закрыть.

7.2.8 Открыть вентиль 18 «Пар в камеру». При этом температура в камере не должна превышать заданную (контроль по термометру 1).

Нейтрализация формалина аммиаком происходит в течение 15 мин., после чего провести проветривание (выдержка – 15 мин.). Далее произвести выгрузку вещей из камеры.

7.2.9 После выполнения дезинфекции по пароформалиновому методу в автоматическом режиме, в обязательном порядке, очистить вентиль с электромагнитным приводом КЭ-1 (см рис. 4) от осадка формалина.

7.3.Параметры дезинфекции кожаных и меховых вещей по пароформалиновому методу приведены в таблице 2

Таблица 2

Наименование	Т °С	Расход формалина, мл	Экспозиция, мин.	Объем загрузки вещей, кг
Дезинфекция вещей, зараженных вегетативными формами микробов и вирусов оспы	57-59	150	45	42
1 вариант	49-51	300	90	34
2 вариант (исключая вирус оспы)	40-42	400	180	20
3 вариант (исключая вирус оспы)				

Регистрация МИ в Росздравнадзоре
www.nevacert.ru | info@nevacert.ru

Информация получена с официального сайта Федеральной службы по надзору в сфере здравоохранения www.roszdravnadzor.ru

Дезинфекция вещей, зараженных палочкой туберкулеза	57-59	300	60	42
Дезинфекция вещей, зараженных споровыми формами микробов	57-59	500	165	25
Дезинфекция вещей, зараженных дерматофитами	57-59	500	165	42

7.4 **Дезинфекция по паровоздушному методу** одежды и постельных принадлежностей

7.4.1 Прогреть пустую дезкамеру до температуры +80°С (время выдержки 10 мин.) выполнив операции по пп. 7.1.7-7.1.14.

7.4.2 Загрузить дезкамеру вещами. Норма загрузки указана в таблице 3. Закрыть двери.

7.4.3 На блоке управления БУДК-02 установить температуру и время выдержки в соответствии с таблицей 3.

7.4.4 Выполнить операции по пп. 7.1.11-7.1.13.

7.4.5 Проветрить камеру с вещами в течении 10-15 мин. Выгрузить вещи из камеры.

7.5 **Параметры дезинфекции одежды и постельных принадлежностей по паровоздушному методу** приведены в таблице 3.

Таблица 3

Наименование	Т, °С	Экспозиция, мин.	Объем загрузки вещей, кг
Дезинфекция вещей, зараженных вегетативными формами микробов (при смешанной загрузке)	80-90 80-90	10 20	56 56
Дезинфекция вещей, зараженных - палочкой туберкулеза - возбудителем лихорадки «КУ» и оспы	80-90 80-90	30 45	56 56
Дезинфекция вещей, зараженных споровыми формами микробов	97-98	30	56
Дезинфекция вещей, зараженных дерматофитами	97-98	15	56

Информация получена с официального сайта федеральной службы по надзору в сфере здравоохранения www.roszdravnadzor.ru

Регистрация МИ в Росздравнадзоре
www.nevacert.ru | info@nevacert.ru

8 ПРОВЕДЕНИЕ ТЕХНИЧЕСКОГО ОСМОТРА И ОБСЛУЖИВАНИЕ

8.1.Проверку технического состояния и ремонт дезкамеры должен производить специалист-электромеханик, аттестованный органами здравоохранения.

8.2.Периодичность проверок должна быть не реже одного раза в месяц.

8.3.При техническом осмотре необходимо проверить:

- целостность заземления - ежедневно
- сопротивление изоляции. Величина сопротивления изоляции должна быть не менее 2 МОм - 1 раз в год
- комплектность изделия в соответствии с настоящим ПС - 1 раз в год
- работоспособность блока управления БУДК-02, блока питания, термопреобразователя ТС в соответствии с паспортами на них (по ГОСТ 8.513) - 1 раз в год
- герметичность камеры - 1 раз в год

8.4 При техническом обслуживании необходимо:

- сливать воду из парогенератора после окончания работы - ежедневно;
- проверять работу предохранительного клапана (предохранительный клапан должен сработать при давлении 2,5-3 кгс/см^2) – 1 раз в месяц;
- производить очистку электродов датчиков уровня воды от накипи - 1 раз в месяц;
- производить очистку вентиля с электромагнитным приводом КЭ – 1 (рис. 5) от осадка формалина (по п.7.2.9) -1 раз в неделю;
- производить очистку электронагревателей от накипи - 1 раз в 3 месяца.

9 ТЕКУЩИЙ РЕМОНТ

9.1 Общие положения.

9.1.1 Текущий ремонт – это ремонт, осуществляемый в процессе эксплуатации для гарантируемого обеспечения работоспособности изделия и состоящий в замене и восстановлении его отдельных частей и их регулировке.

9.1.2 Текущий ремонт выполняется силами ремонтных служб специализированных предприятий, аттестованных в установленном порядке.

9.1.3 Вызов специалистов-ремонтников производится в соответствии с договоренностью между ремонтным предприятием и учреждением, эксплуатирующим камеру.

10 ТЕХНИЧЕСКОЕ ОСВИДЕТЕЛЬСТВОВАНИЕ

10.1.Техническое освидетельствование включает наружный и внутренний осмотры после монтажа или ремонта до пуска в работу, а также периодически в процессе эксплуатации.

Периодичность осмотров – 1 раз в год.

Информация получена с официального сайта Федеральной службы по надзору в сфере здравоохранения www.roszdravnadzor.ru

Регистрация МИ в Росздравнадзоре
www.nevacert.ru | info@nevacert.ru

11 ПРАВИЛА ХРАНЕНИЯ

Дезкамеры необходимо хранить в сухом, отапливаемом помещении.

12 СВИДЕТЕЛЬСТВО О ПРИЕМКЕ

12.1 Дезкамера ВФЭ-2/1,4 «СЗМО» заводской №_____ признана годной для эксплуатации и соответствует техническим условиям ТУ 9451-021.07614018-2002

Дата выпуска _____

Подпись лиц, ответственных за приемку.

13 СВЕДЕНИЯ О КОНСЕРВАЦИИ

Камера дезинфекционная ВФЭ-2/1,4 «СЗМО» заводской №_____
подвергнута на ОАО «Медоборудование» консервации согласно требованиям предусмотренными техническими условиями.

Дата консервации _____

Консервацию произвел _____
(подпись)

Консервацию принял _____
(подпись)

Информация получена с официального сайта Федеральной службы по надзору в сфере здравоохранения www.roszdravnadzor.ru

Регистрация МИ в Росздравнадзоре
www.nevacert.ru | info@nevacert.ru

14 СВИДЕТЕЛЬСТВО ОБ УПАКОВКЕ

Камера дезинфекционная ВФЭ-2/1,4 « СЗМО»
заводской №_____
подвергнута на ОАО «Медоборудование» упаковке согласно требованиям, предусмотренными техническими условиями.

Дата упаковки _____

Упаковку произвел _____ М.П.
(подпись)

Изделие после упаковки принял _____
(подпись)

15 ГАРАНТИИ ИЗГОТОВИТЕЛЯ

15.1 Предприятие-изготовитель гарантирует исправную работу изделия в течение гарантийного срока эксплуатации при соблюдении условий транспортирования, хранения, монтажа и эксплуатации, правил технического обслуживания и ремонта, изложенных в настоящем Паспорте.

15.2 Гарантийный срок эксплуатации изделия – 12 месяцев со дня отгрузки изделия потребителю.

В течение гарантийного срока предприятие-изготовитель безвозмездно ремонтирует или заменяет вышедшее из строя изделие или его части.

Гарантийный срок хранения – 12 месяцев со дня изготовления.

15.3 Изделие «Камера дезинфекционно-дезинсекционная паровоздушно-пароформалиновая ВФЭ-2/1,4 «СЗМО» входит в «Перечень товаров, подлежащих обязательной сертификации».

15.4 Сертификат соответствия №РОСС RU. ИМ10. В00817, срок действия до 24 марта 2011 г.

Адрес предприятия-изготовителя:
г. Саранск, п/о Ялга, ул. Пионерская, 10
ОАО «Медоборудование»

16 СВЕДЕНИЯ О РЕКЛАМАЦИЯХ

При отказе в работе или неисправности в период действия гарантии, а также обнаружения некомплектности изделия, владелец изделия должен направить в адрес предприятия-изготовителя акт о браке, оформленный в установленном порядке.

Без указанного документа рекламации не принимаются.

Информация получена с официального сайта Федеральной службы по надзору в сфере здравоохранения www.roszdravnadzor.ru

Регистрация МИ в Росздравнадзоре
www.nevacert.ru | info@nevacert.ru

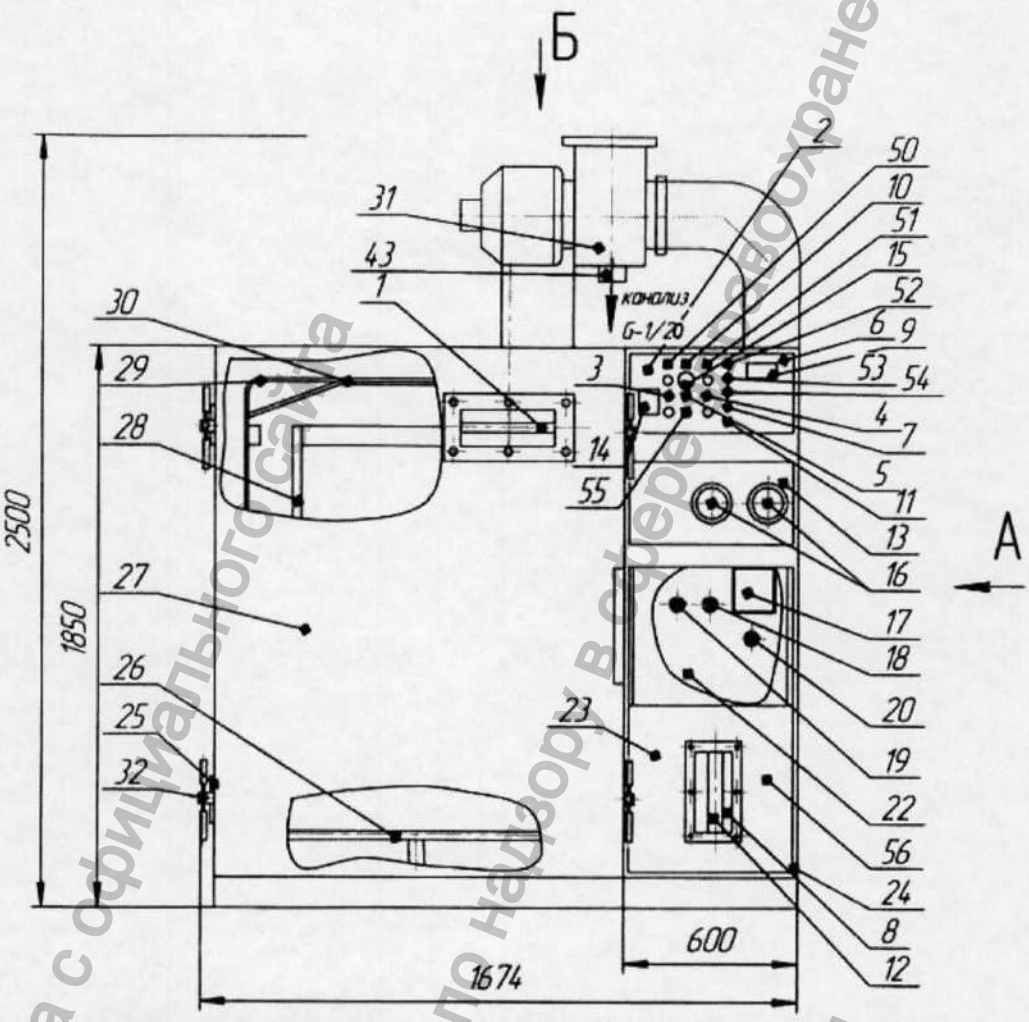

1- Термометр, 2-Сеть, 3-Залив, 4-Пар в камеру, 5-Нагрев, 6-Пульт управления, 7-Пуск, 8-Парогенератор, 9-Блок управления БУДК-02, 10-Вентилятор, 11-Стоп, 12-Водомерное стекло, 13-Панель контроля, 14-Выключатель, 15-Переключатель, 16-Манометр, 17-Воронка для залива формалина и аммиака, 18-Вентиль "Пар в камеру", 19-Вентиль "Пар в камеру" (автоматический), 20-Кран "Заливка в испаритель", 22-Панель, 23-Блок управления, 24-Каркас, 25-Крышка с ручкой, 26-Парогенератор, 27-Дверь, 28-Тележка, 29-Рабочая камера, 30-Зонт, 31-Вентилятор, 32-Зажим, 43-Патрубок, 50-Включено, 51-Нагрев, 52-Параметр, 53-Уменьшение, 54-Увеличение, 55-Тумблер, 56 - Слив с испарителя

Рис 1

Информация получена с официального сайта федеральной службы по надзору в сфере здравоохранения www.roszdravnadzor.ru

Регистрация МИ в Росздравнадзоре
www.nevacert.ru | info@nevacert.ru

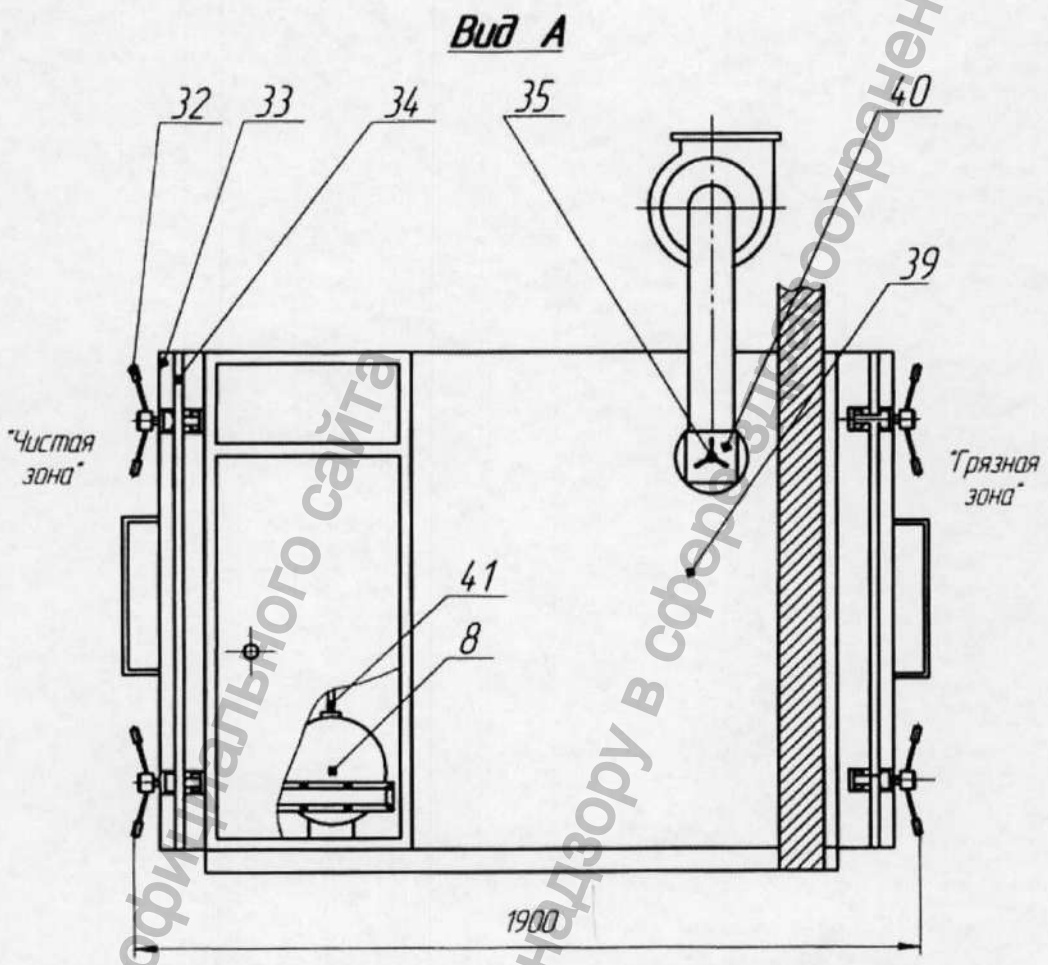

8-Парогенератор, 32-Зажим, 33-Дверь, 34-Прокладка, 35-Ручка, 39-Блок камеры, 40-Клапан

Рис 2

Информация получена с официального сайта Федеральной службы по надзору в сфере здравоохранения www.roszdravnadzor.ru

Регистрация МИ в Росздравнадзоре
www.nevacert.ru | info@nevacert.ru

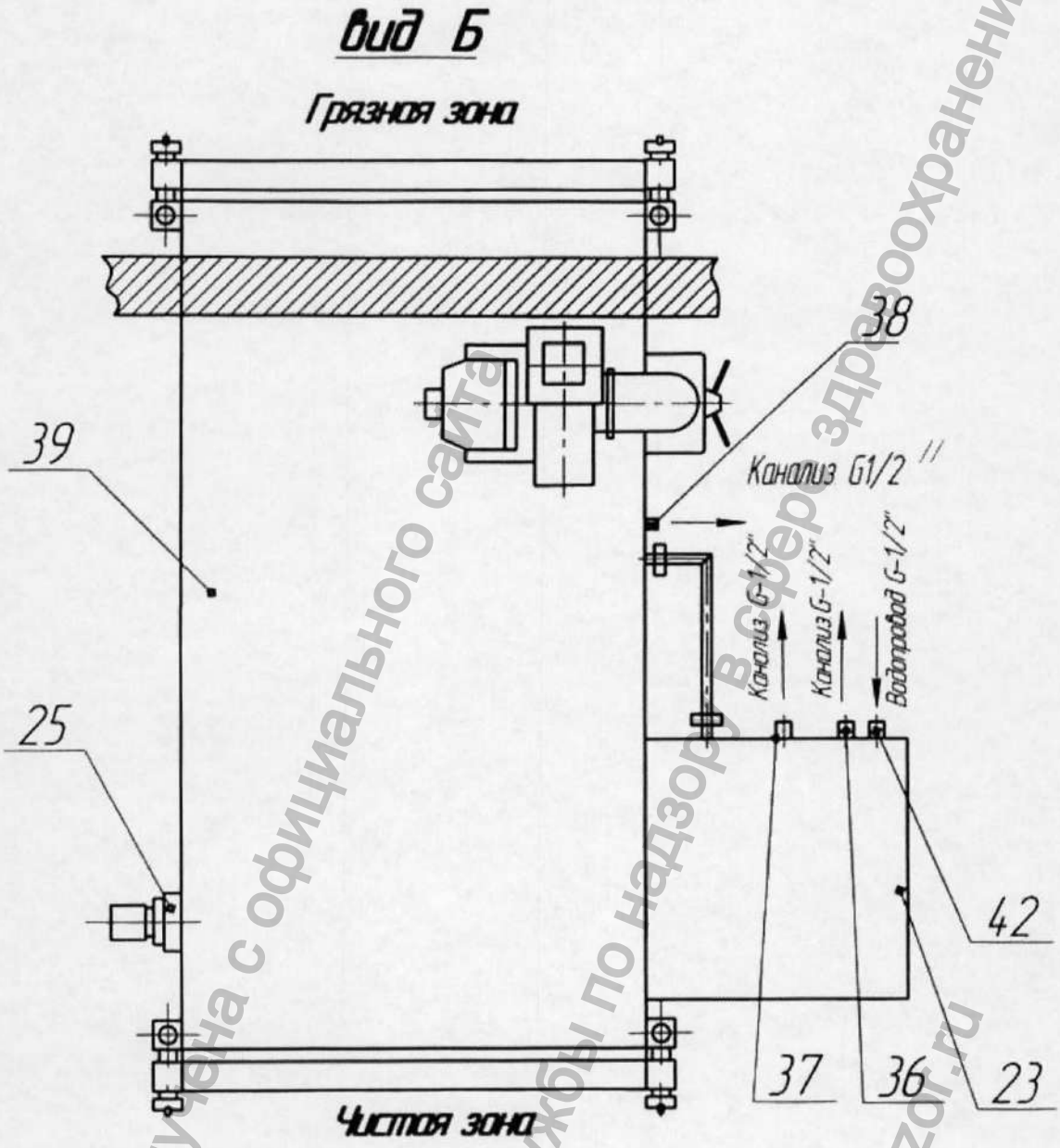

23-Блок управления, 25-Крышка с ручкой, 36, 37, 38-Патрубки, 39-Блок камеры, 42-Патрубок

Рис. 3

Информация получена с официального сайта Федеральной службы по надзору в сфере здравоохранения www.roszdravnadzor.ru

Регистрация МИ в Росздравнадзоре
www.nevacert.ru | info@nevacert.ru

СХЕМА
гидравлическая соединений трубопроводов камеры ВФЭ-2/14 КВФ-3/21

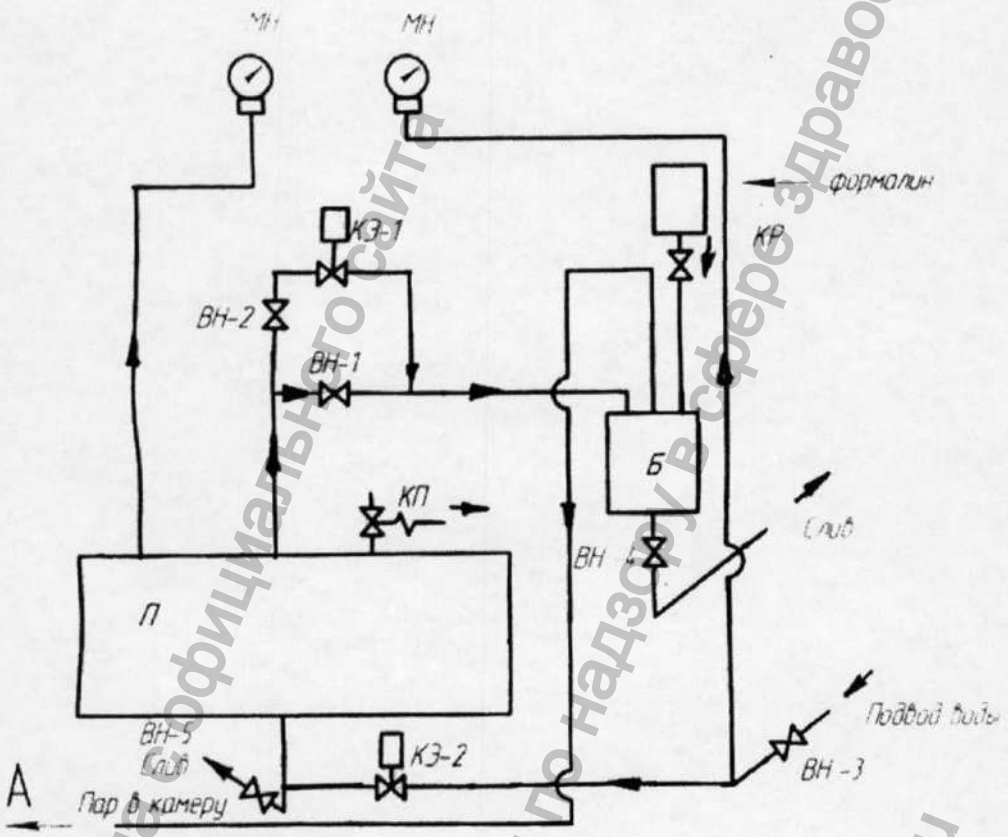

Обозначения

А – камера дезинфекционная	-1
Б – испаритель	-1
П – парогенератор	-1
МН – манометр МП3	-2
КЭ-1 – вентиль с эл. маг. приводом –пар в А, автоматика	-1
КЭ-2 – вентиль с эл. маг. приводом –вода в П	-1
КР – кран шаровой Ду 15– формалин в Б	-1
КП – клапан предохранительный	-1
ВН-1 – вентиль Ду 15 – пар в Б	-1
ВН-2 – вентиль Ду 15 – пар в Б, автоматика	-1
ВН-3 – вентиль Ду 15 – подвод воды	-1
ВН-4 – вентиль Ду 15 – слив с Б	-1
ВН-5 Ду 15 – слив с П	-1

Рис. 4.

Информация с официального сайта Федеральной службы по надзору в сфере здравоохранения www.roszdravnadzor.ru

Регистрация МИ в Росздравнадзоре
www.nevacert.ru | info@nevacert.ru

Камера дезинфекционная ВФЭ-2/1,4
Схема электрическая принципиальная

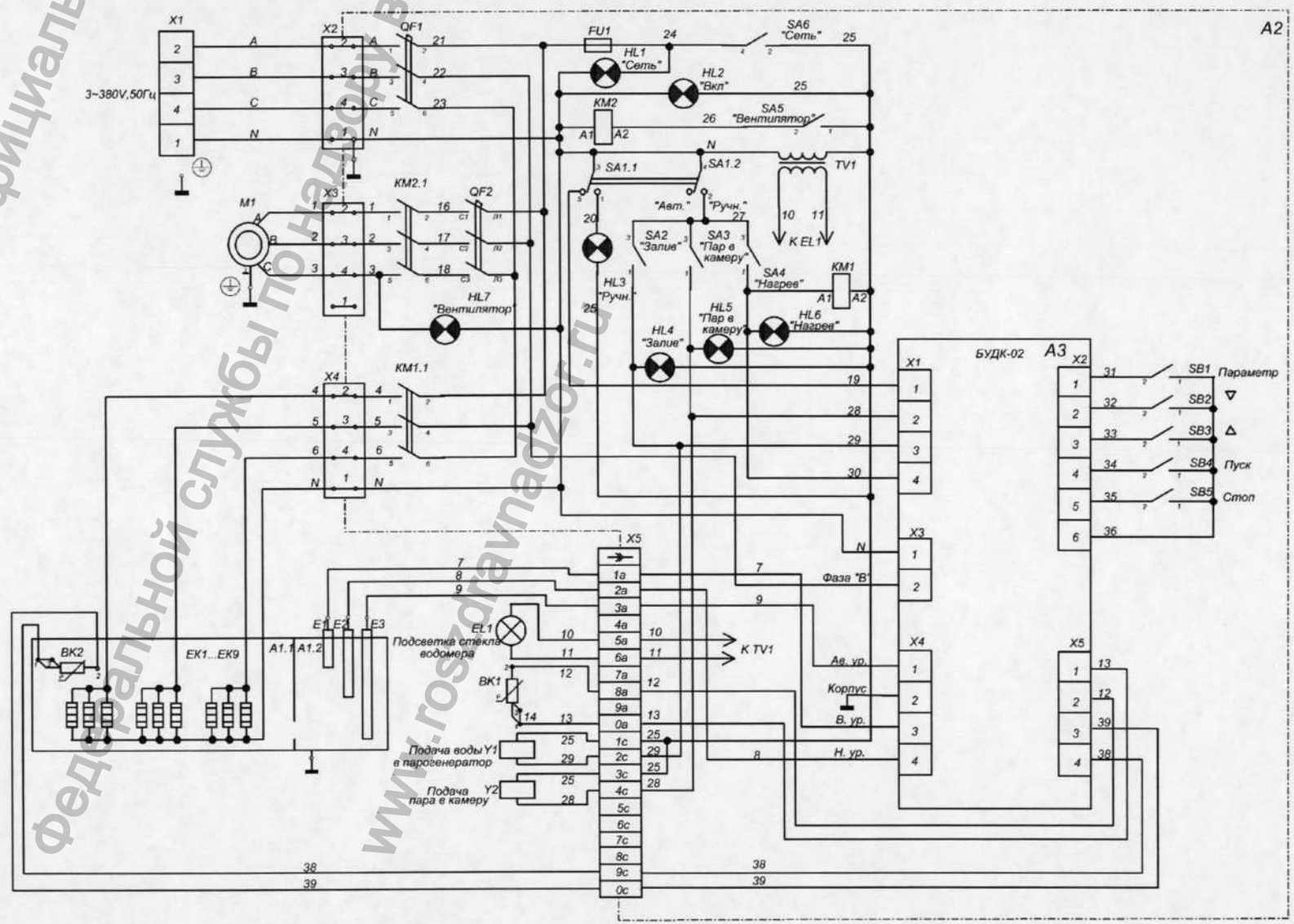

Рис. 5

Изм.	Лист	№ докум.	Подпись	Дата

mC 326.00.000-01 РЭ

Лист 19

Информация получена с официального сайта федеральной службы по надзору в сфере здравоохранения www.roszdravnadzor.ru

Регистрация МИ в Росздравнадзоре
www.nevacert.ru | info@nevacert.ru

Поз. обозн.	Наименование	Кол.	Примечание
ВК1	Термопреобразователь сопротивления	1	Глубина погружения
	ТСМ 012-000.11.1 ВЗ ГОСТ 6651-94		L=150мм
EL1	Лампа А24-1 ГОСТ 2023-75 (24В, 1 Вт)	1	Патрон ПШМ-1
М1	Вентилятор центробежный	1	Левое вращение
	ВР 80-75-2,5 0,75/3000 об/мин ГОСТ 10616-90		
Р1	Манометр показывающий и сигнализирующий	1	
	ДМ2010Cr исп.V, 0,4 МРА, Ø=100		
Х1	Клеммный блок КБ 63-04 ТУ 3424-003-03965778-97		
Х5	Вилка РП14-30 Ш6 бро.364.024 ТУ	1	
Y1, Y2	Вентиль с электромагнитным приводом ДУ15	1	$U_{обм}$=~220В; 50Гц
	ТУ 26-07-217-78	1	Рабоч. темп. 150^{0}С
А1	Парогенератор mС326.02.010	1	
ВК2	Термопреобразователь сопротивления	1	Глубина погружения
	ТСМ 012-000.11.1 ВЗ ГОСТ 6651-94		L=150мм
Е1	Контакт mС326.02.019	1	
Е2	Контакт mС326.02.019-01	1	
Е3	Контакт mС326.02.019-02	1	
ЕК1...ЕК9	Электронагреватель mС333.00.000-01	9	
А2	Пульт управления mС326.02.700	1	
А3	БУДК-02 ООО «Экоприбор» г. Пенза	1	
HL1...HL7	Светосигнальная арматура ЭСА12К ТУ16-676.001-83	6	Цвет сигнала красный
КМ1	Пускатель ПМ-12-063151 УХЛ4В (2з+2р)	1	$U_{кат}$=220В; 50Гц
	ТУ 16-89 ИГФР 644.236.033 ТУ		$I_н$=63А
КМ2	Пускатель ПМ-12-010 100 УХЛ4В (1з)	1	$U_{кат}$=220В; 50Гц
	ТУ 16-89 ИГФР 644.236.033 ТУ		$I_н$=10А
QF1	Выключатель ВА47-29 С63 ГОСТ Р.50345-99	1	$I_{ном}$=63А, трехфазный

Информация получена с официального сайта федеральной службы по надзору в сфере здравоохранения www.roszdravnadzor.ru

Регистрация МИ в Росздравнадзоре
www.nevacert.ru | info@nevacert.ru

Поз. обозн.	Наименование	Кол.	Примечание
QF2	Выключатель АЕ2036-10Н-00У1А	1	$I_{ном}$=3А
	380В, 50Гц, 3,15А ТУ6-522.064-82		
SA1...SA4	Тумблер Т3-1 АГО.360.407 ТУ	4	
SA5	Выключатель с ручкой КУ 200 121 У3	1	
	ТУ 16-93 БКЖИ 642245.001 ТУ		
SA6	Тумблер Т3-1 АГО.360.407 ТУ	1	
SB1...SB5	Кнопка КМ1-1 ОЮО.360.011 ТУ	5	
TV1	Трансформатор ОСМ1-0,063У3 (220В, 50Гц)	1	U1=220В;
	ТУ16-717.137-83		U2=0-5-24В
X2...X4	Клеммный блок КБ63-04 ТУ 3424-003-03965778-97	3	
X5	Розетка РП14-30 Г3 бро.364.024 ТУ	1	
FU1	Вставка плавкая ВПБ-6-21-1 ОЮО.480.003ТУ	1	$I_н$=1А
	Держатель вставки плавкой ДВП-7		

Информация получена с официального сайта Федеральной службы по надзору в сфере здравоохранения www.roszdravnadzor.ru

Регистрация МИ в Росздравнадзоре
www.nevacert.ru | info@nevacert.ru

Лицевая панель БУДК-02

Рис. 6

Информация получена с официального сайта
федеральной службы по надзору в сфере здравоохранения
www.roszdravnadzor.ru

Регистрация МИ в Росздравнадзоре
www.nevacert.ru | info@nevacert.ru

Лист регистрационных изменений

Изм.	Номера листов (страниц)				Всего листов (страниц)	№ докум.	Входящий № сопроводительн. докум. и дата	Подп.	Дата
	Измененных	Замененных	Новых	Аннулированных					

Перв. примен.

Справ. №

Подпись и дата

Инв. № дубл.

Взам. инв. №

Подпись и дата

Инв. № подл.

Информация получена с официального сайта федеральной службы по надзору в сфере здравоохранения www.roszdravnadzor.ru

Регистрация МИ в Росздравнадзоре
www.nevacert.ru | info@nevacert.ru

Прошнур
печатьк

Главны
ОАО «

Информация получена с официального сайта Федеральной службы по надзору в сфере www.roszd

Регистрация МИ в Росздравнадзоре
www.nevacert.ru | info@nevacert.ru

:но и скреплено

:

В.А.Маньчев

Российская Федерация Республика Мордовия г. Саранск
Открытое акционерное общество «Медобоpудование»
ОГРН 1021301114625

Информация получена с официального сайта федеральной службы по надзору в сфере
www.ros

Регистрация МИ в Росздравнадзоре
www.nevacert.ru | info@nevacert.ru